Unverbindlicher Planungsvorschlag!
(Schematische Darstellung!)

	Name	Datum	Sonstiges
Gez.	Krl	28.11.11	
Gepr.	Dpl	28.11.11	

System 2.TX001

Unverbindlicher Planungsvorschlag!

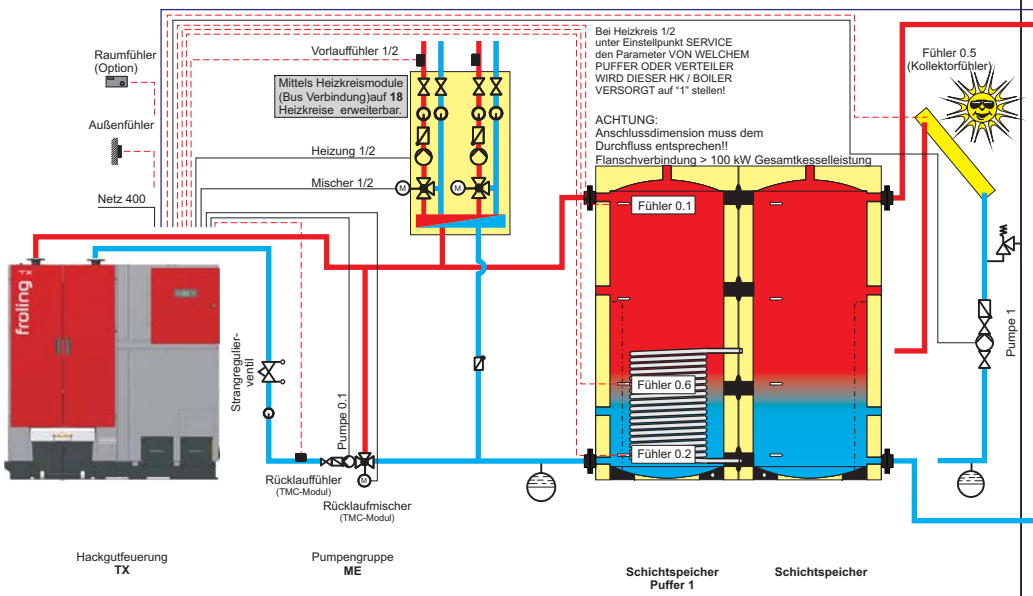

Hinweis: Im Menü SOLAR unter Einstellpunkt SERVICE den Parameter SOLAR SYSTEM auf "2", WELCHER FÜHLER WIRD FÜR DEN KOLLEKTOR VERWENDET auf "0.5" stellen. Regelung H3200

Unverbindlicher Planungsvorschlag!

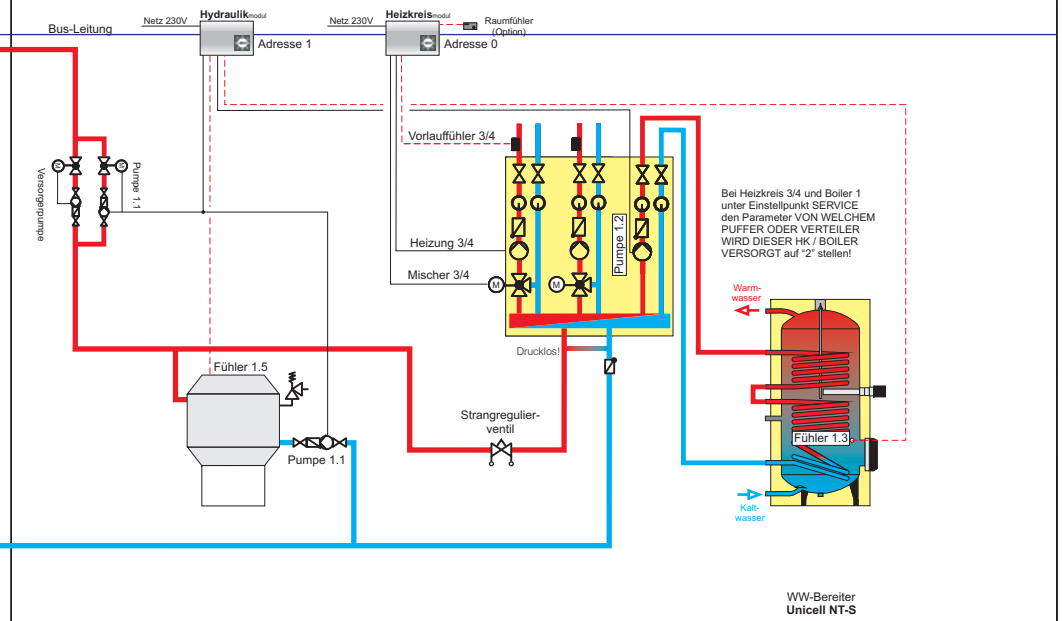

Hinweis: Im Menü KESSEL 2 unter Einstellpunkt SERVICE den Parameter WELCHER FÜHLER WIRD FÜR DEN ZWEITKESSEL VERWENDET auf "1.5", WELCHER AUSGANG WIRD FÜR DI ZWEITKESSELENTLADUNG VERWENDET auf "1.1" stellen.

Unverbindlicher Planungsvorschlag!
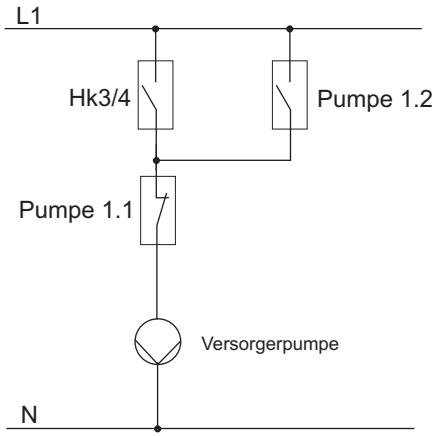
Achtung: Pumpenausgänge über Relais entkoppeln.