Unverbindlicher Planungsvorschlag!

System 2.TX002

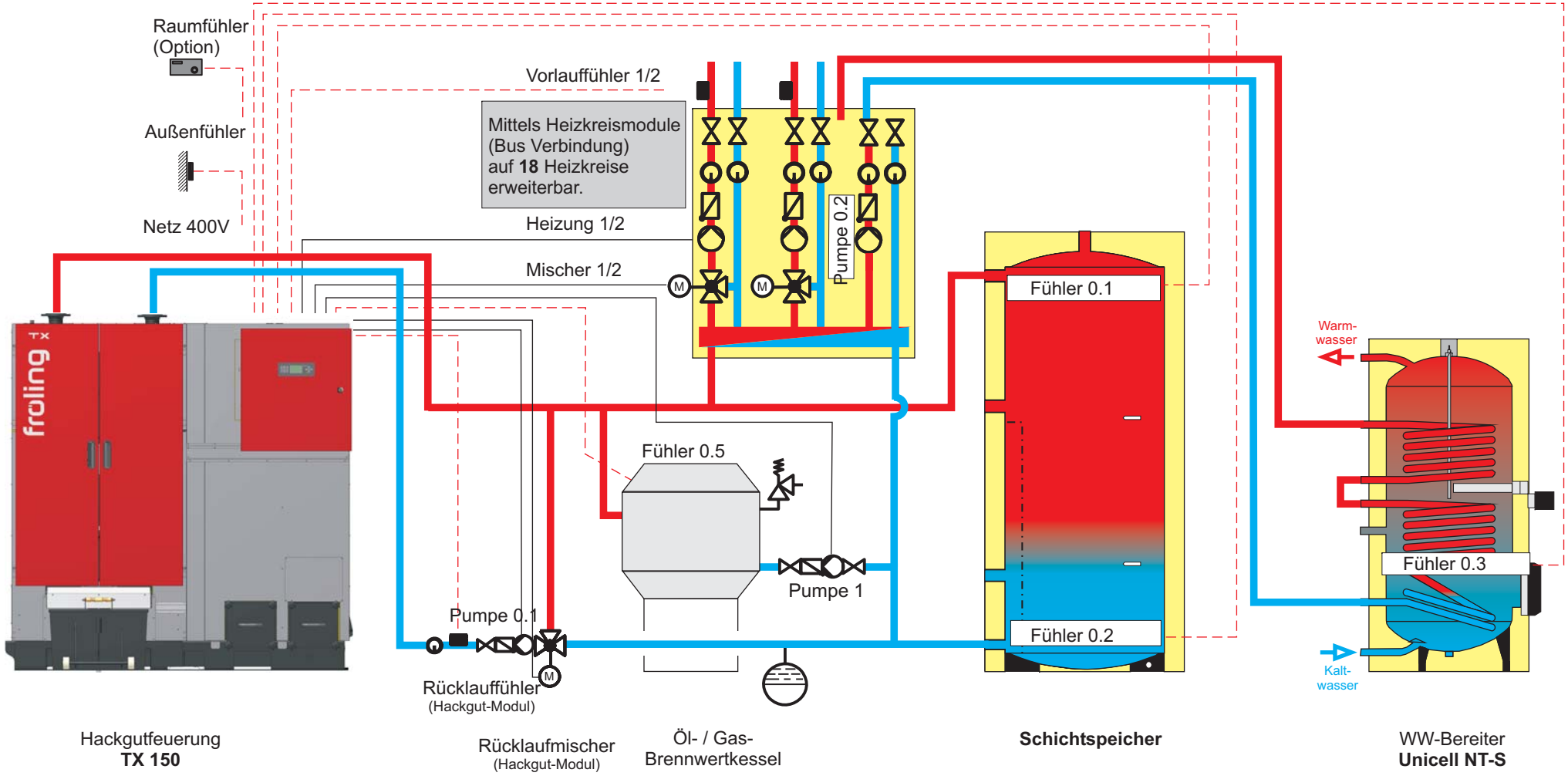

	Name	Datum	Sonstiges
Gez.	Wu	03.05.11	
Gepr.	Dpl		